Відомість житлових та громадських будівель і споруд

Номер на плані	Найменування та познака	Поверховість	Кількість			Площа, м²				Буд.об'єм м³	
			Будівель	Квартир		Забудови		Загальна, що нормується		Будівлі	Всього
				Будівль	Всього	Будівлі	Всього	Будівлі	Всього		
1	Центр безпеки	1	1	-	-	576,43	576,43	538,80	538,80	2508,0	2508,0
2	Телекомунікаційна вежа	-	1	-	-	36,0	36,0	-	-	-	-

Початкова точка прив'язки (ліхтар)

Автономна станція очистки типу БАРС-Біо

Огородження по контуру ділянки h=2,5м; L=285,5м

Ворота

Хвіртка

Укіс

0.00=131.60

Відомість тротуарів, доріжок та майданчиків

Поз.	Найменування	Площа покриття, м²	Примітка
1	Проїзд,розворотній майданчик з бордюром із бортового каменю БР 100.30.15, L=156 м.п	901,10	
2	Стоянка для автомобілів на 8 місць з бордюром із бортового каменю БР 100.30.15, L=34 м.п	121,54	
3	Штрафмайданчик з бордюром із бортового каменю БР 100.30.15, L=52м.п; огородження L=54м.п, h=2,5м	272,20	
4	Майданчик для спецтехніки з бордюром із бортового каменю БР 100.30.15, L=17м.п	72,00	
5	Майданчик для запасу твердого палива з бордюром із бортового каменю БР 100.30.15, L=22 м.п	60,00	
6	Вимощення з бордюром із бортового каменю БР 100.30.15, L=88м.п	137,10	

Деталь улаштування проїзду та вимощення

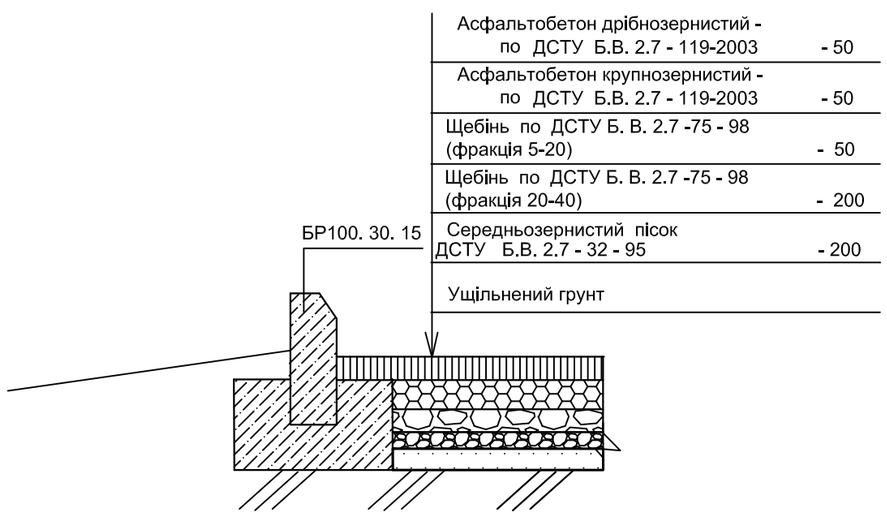

Асфальтобетон дрібнозернистий - по ДСТУ Б.В. 2.7 - 119-2003	- 50
Асфальтобетон крупнозернистий - по ДСТУ Б.В. 2.7 - 119-2003	- 50
Щебінь по ДСТУ Б. В. 2.7 -75 - 98 (фракція 5-20)	- 50
Щебінь по ДСТУ Б. В. 2.7 -75 - 98 (фракція 20-40)	- 200
Середньозернистий пісок ДСТУ Б.В. 2.7 - 32 - 95	- 200
Ущільнений грунт	

Умовні позначення

- 1 — Проектуєма будівля
- 1 2 3 4 — Позначення проїзду,майданчиків та тротуару
- Земельна ділянка S=0,5267га
- Транспортний зв'язок
- Пішохідний зв'язок

Інв.№ ор. | Підпис і дата | Зам.інв.№